Gummikompensator Typ 100

TYPE - 100/O | TYPE - 100/Y | TYPE - 100/B | TYPE - 100/G | TYPE - 100/L

Flansche:
Losflansche aus RSt 37-2, galvanisch verzinkt, gelb chromatiert, mit Gewindelöchern noch PN10 oder PN16 gebohrt. Alternativ mit Begrenzerflanschen (oval), Zugstangenverspannung gummiert.

Sonderflansche:
Werkstoffe für Flansche RSt 37-2 (AISI C1010), 1.4301 (AISI 3O4), 1.4541 (AISI 321), 1.4571 (AISI 316Ti)
Die Flansche können auch auf Ihren Wunsch mit Sonderbeschichtungen geliefert werden.

Flanschausführungen:
Rundflansche
Begrenzerflansche mit Zugverspannung.
Zugstangen mit textilverstärkter Gummierung zur bestmöglichen Geräuschabsorption.

Flanschbohrungen:
PN 6, PN 10, PN 16, PN 25, ASA 150 LBS

Berghöfer KompensatorenTechnik GmbH
Holstenhofweg 56 · D-22043 Hamburg
GF: Björn Berghöfer HRB 89692
DE234014552 EORI: DE5202698
Steuer-Nr.:51/706/00144

Tel.: + 49 40 66 999 2-0
Fax: + 49 40 66 999 222
info@berghoefer-hamburg.de
www.berghoefer-hamburg.de

Hamburger Sparkasse
BIC: HASPDEHHXXX
IBAN: DE 47 2005 0550 1261 1059 83
© 2015 - Berghöfer KompensatorenTechnik GmbH
Technische Änderungen vorbehalten

Typ 100/O Gummikompensator

Baulänge: 105 mm, Farbcode: ORANGE
UV- & witterungsbeständig - Ideal für Frischwasser- Warmwasseranlagen bis 110°C. Weitere Einsatzmöglichkeiten finden diese Kompensatoren z.B. in Rauchgas- und Lüftungsanlagen, Schiffsbau und Kläranlagen, speziell für Kälte- & Heizungsanlangen.
Aufbau: Gummibaig hochflexibel mit hoher Welle und kurzer Baulänge von nur 105 mm.
Seele/Decke: EPDM
Druckträger: Nyloncord

Typ 100/Y Gummikompensator

Baulänge: 105 mm, Farbcode: GELB
UV-beständig - Gelb steht für Kompensatoren, die für Treibstoffe, Öle, Gase als auch Abwässer und Kanalwasser bis zu 80°C eingesetzt werden.
Betriebsdruck: bei 20°C bis 16 bar, bei 80°C bis 10 bar. Berstdruck 60 bar.
Aufbau: Gummibalg hochflexibel mit hoher Welle und kurzer Baulänge von nur 105 mm.
Seele: Perbunan (NBR), **Decke:** Neoprene (CR).
Druckträger: Nyloncord

Typ 100/B Gummikompensator

Baulänge: 105 mm, Farbcode: BLAU
Blau steht für Kompensatoren die speziell für Trinkwasser und Lebensmittel entwickelt wurden.
Betriebsdruck: bei 20°C bis 16 bar, bei 70°C bis 10 bar.
Aufbau: Gummibalg hochflexibel mit hoher Welle und kurzer Baulänge von nur 105 mm.
Seele: Nitril ungeräuchert (NBR), Decke: Neoprene(CR)
Druckträger: Nyloncord

Typ 100/G Gummikompensator

Baulänge: 105 mm, Farbcode: GRÜN
Diese Kompensatoren widerstehen aggressiven Medien, wie Laugen, Säuren, Dämpfen sowie Gasen bis zu 80°C
Betriebsdruck: bei 20°C bis 16 bar, bei 80°C bis 10 bar.
Aufbau: Gummibalg hochflexibel mit hoher Welle und kurzer Baulänge von 105 mm.
Seele/Decke: Hypalon®
Druckträger: Nyloncord

Typ 100/L Gummikompensator

Baulänge: 105 mm, Farbcode: LILA
Lila steht für Kompensatoren, die für aggressive Medien wie Laugen, Säuren, Dämpfe sowie Gase eingesetzt werden.
Betriebsdruck: bei 20°C bis 16 bar, bei 110°C bis 10 bar.
Aufbau: Gummibalg hochflexibel mit hoher Welle und kurzer Baulänge von 105 mm.
Seele/Decke: Viton (FPM)
Druckträger: Nyloncord

Berghöfer KompensatorenTechnik GmbH
Holstenhofweg 56 · D-22043 Hamburg
GF: Björn Berghöfer HRB 89692
DE234014552 EORI: DE5202698
Steuer-Nr.:51/706/00144

Tel.: + 49 40 66 999 2-0
Fax: + 49 40 66 999 222
info@berghoefer-hamburg.de
www.berghoefer-hamburg.de

Hamburger Sparkasse
BIC: HASPDEHHXXX
IBAN: DE 47 2005 0550 1261 1059 83
© 2015 - Berghöfer KompensatorenTechnik GmbH
Technische Änderungen vorbehalten

Gummikompensator Typ 100

DN	BL	+ axial in mm	- axial in mm	± lateral in mm	angular ±	Flanschstärke in mm	M
32	105	20	30	15	7,5°	16	M16
40	105	20	30	15	7,5°	16	M16
50	105	20	30	15	7,5°	16	M16
65	105	20	30	15	7,5°	16	M16
80	105	20	30	15	7,5°	16	M16
100	105	20	30	15	7,5°	16	M16
125	105	20	30	15	7,5°	16	M16
150	105	20	30	15	7,5°	20	M20
200	105	20	30	15	5°	20	M20
250	105	20	30	15	5°	20	M20
300	105	20	30	15	5°	20	M20

Gelenkverspannung

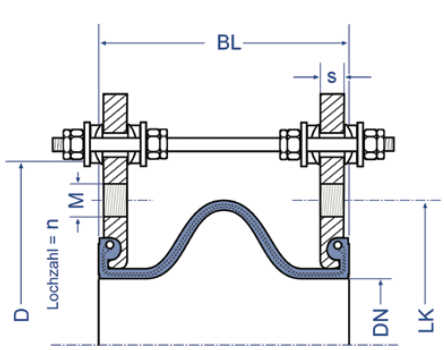

Zug- / Schubbegrenzung

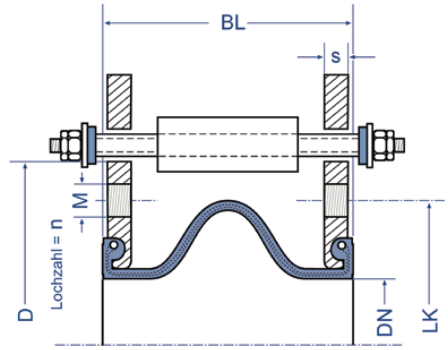

Zugbegrenzung

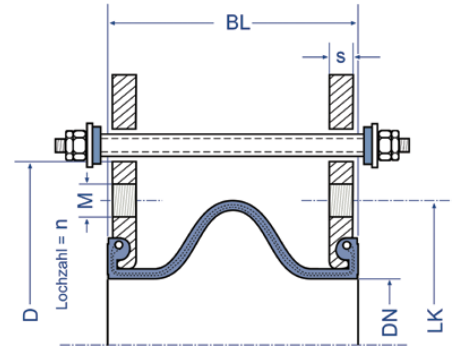

Rundflansche

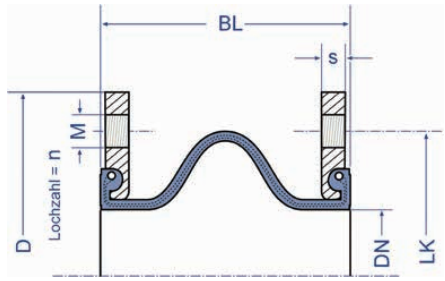

äußere Kugelgelenkverspannung

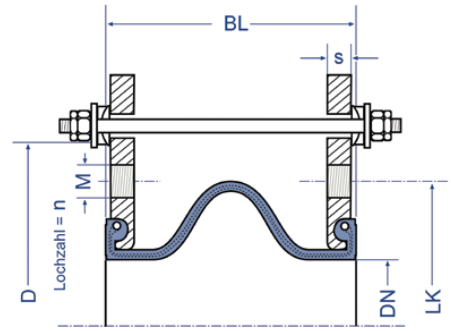

Berghöfer KompensatorenTechnik GmbH
Holstenhofweg 56 · D-22043 Hamburg
GF: Björn Berghöfer HRB 89692
DE234014552 EORI: DE5202698
Steuer-Nr.:51/706/00144

Tel.: + 49 40 66 999 2-0
Fax: + 49 40 66 999 222
info@berghoefer-hamburg.de
www.berghoefer-hamburg.de

Hamburger Sparkasse
BIC: HASPDEHHXXX
IBAN: DE 47 2005 0550 1261 1059 83
© 2015 - Berghöfer KompensatorenTechnik GmbH
Technische Änderungen vorbehalten